NOMA
NOLEGGIO AUTOMEZZI

Tel. 0438 41 87 41
info@nomanoleggio.it
800 194 027
NUMERO VERDE GRATUITO

SCHEDA TECNICA - SOLLEVATORE TELESCOPICO ROTO MAGNI RTH 5.18

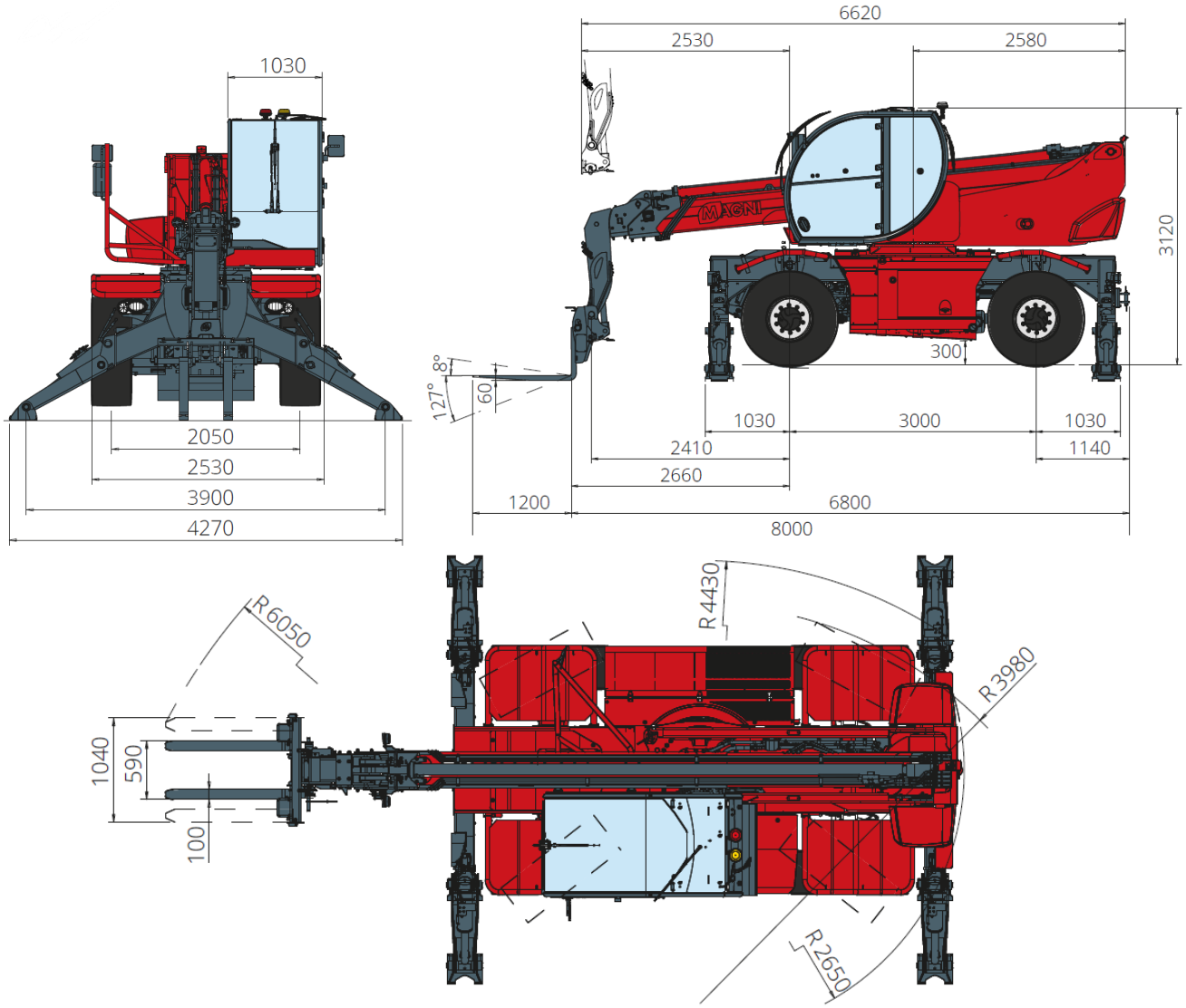

DESIGNAZIONE MACCHINA	Sollevatore telescopico fisso	RTH 5.18
	Capacità massima di sollevamento	4.999 kg
	Altezza massima di sollevamento	17,40 m
	Sbraccio Massimo	14,50 m
STABILIZZATORI	Tipo	Pivotanti
ASSALI e FRENI	Tipo	Assali con riduttori epicicloidali
	Assale anteriore	Sterzante
	Assale posteriore	Oscillante, sterzante con bloccaggio idraulico
	N.ruote motrici - sterzanti	4 WD - 4 WS
	Freno di servizio	Multidisco a bagno d'olio su assale ant. e post.
	Freno di stazionamento	Idraulico ad azione negativa su assale anteriore
	Modalità di sterzata	Frontale/Concentrica/ A granchio
	Misure pneumatici	445/65 R 19,5
PRESTAZIONI e MASSE	Pendenza superabile (a vuoto)	51%
	Raggio di sterzata (alle forche)	6.050 mm
	Totale a vuoto *	14.400 kg
CAPACITA' SERBATOI E IMPIANTI	Gasolio	175 l
	Olio idraulico	107 l
	Olio motore	9 l
	Liquido di raffreddamento	20 l

NOMA
NOLEGGIO AUTOMEZZI

Tel. 0438 41 87 41
info@nomanoleggio.it
800 194 027
NUMERO VERDE GRATUITO

Diagramma portate con **STABILIZZATORI ESTESI 360°**

ATT - 03 - 001

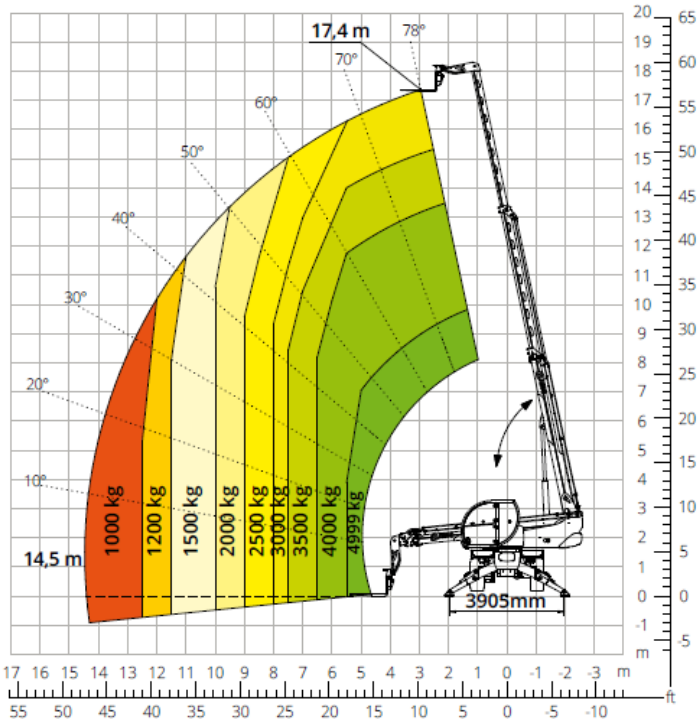

Diagramma portate **FRONTALE SU PNEUMATICI**

ATT - 03 - 001

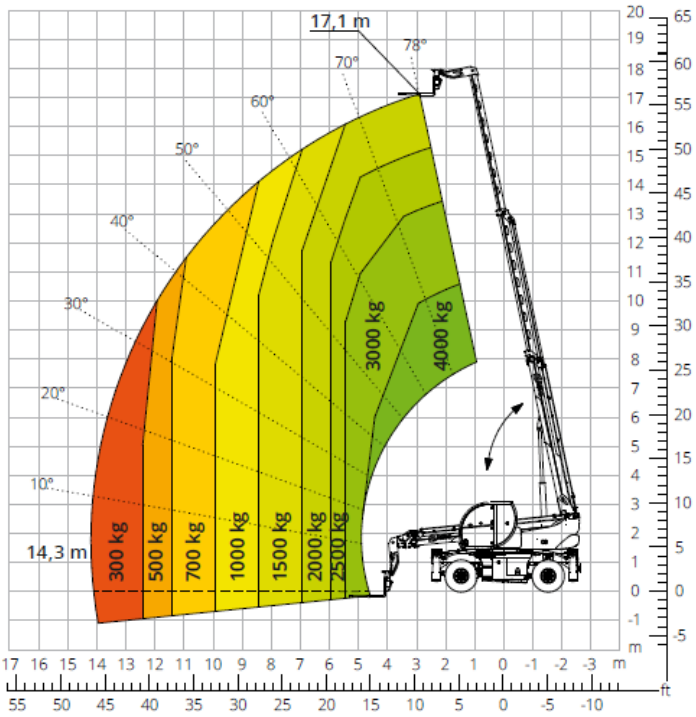

Diagramma portate con **ARGANO 5.000 kg**

ATT - 02 - 019

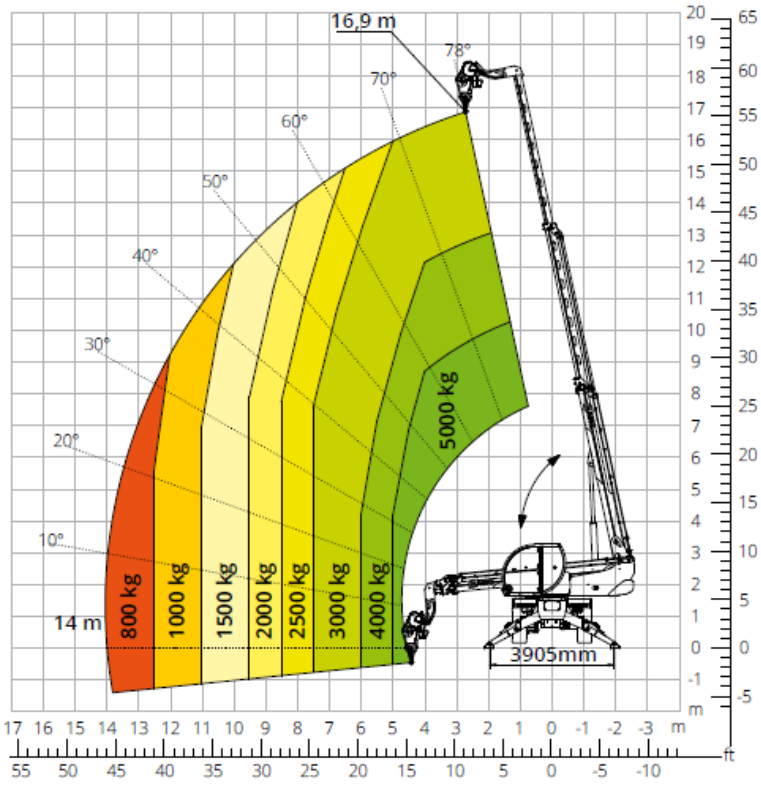

Diagramma portate con **CESTELLO ESTENSIBILE ROTANTE 500 kg**

ATT-01-007

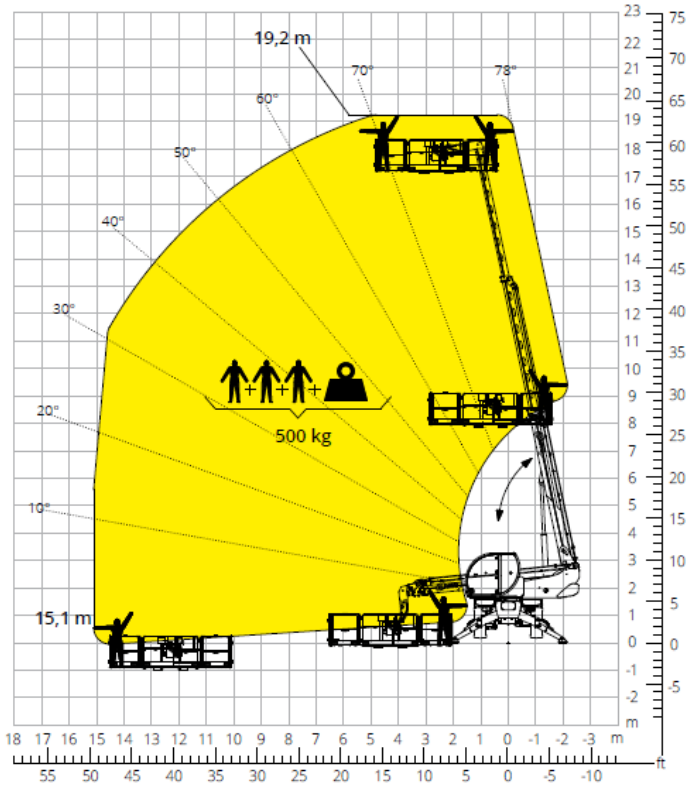

Tel. 0438 41 87 41
info@nomanoleggio.it
800 194 027
NUMERO VERDE GRATUITO

Diagramma portate con

GANCIO 5.000 kg
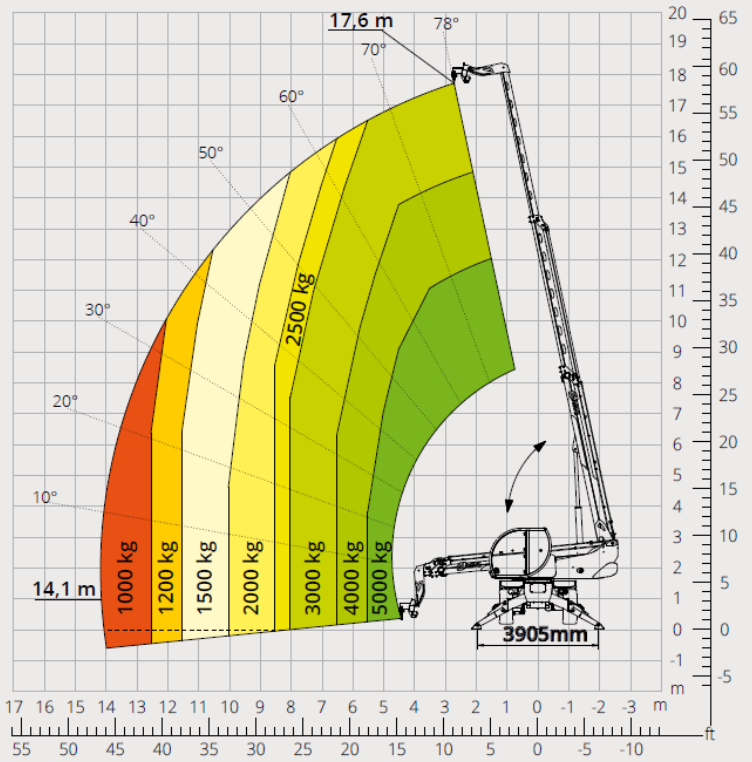
ATT - 05 - 014